■ 消防隊進入用･着脱式手摺（外部用） 40×30

40mm見込み

【 ジムレード･Ⅱ 】

実用新案出願中

■ 開口寸法±6mmまで対応

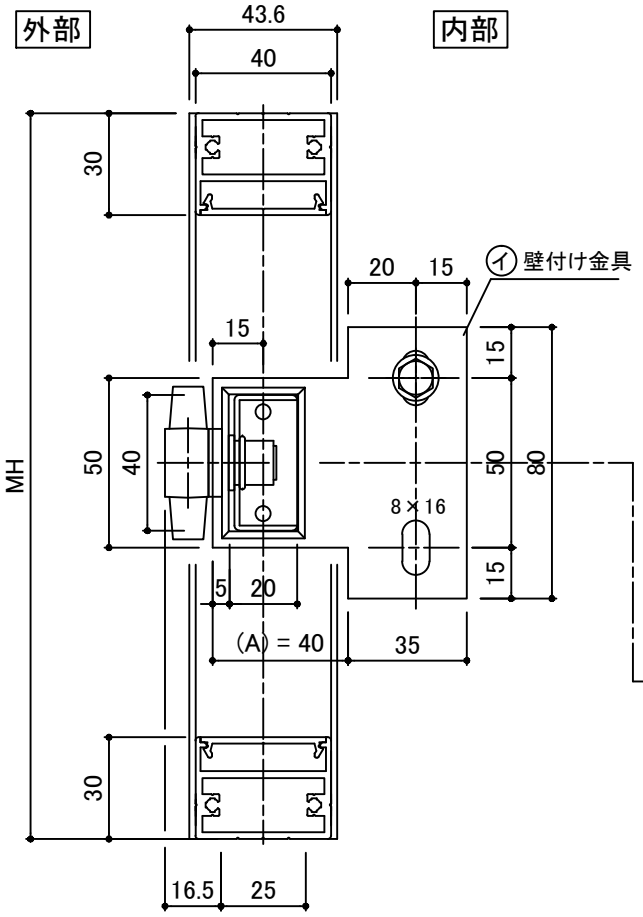

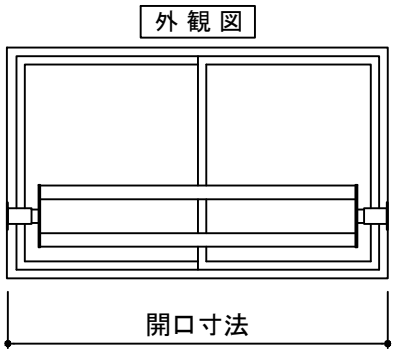

工具不要･5秒で取外し

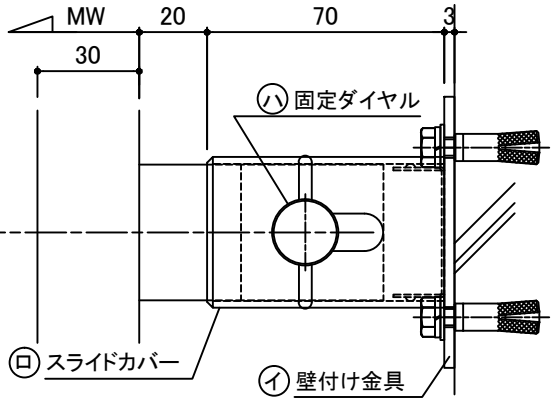

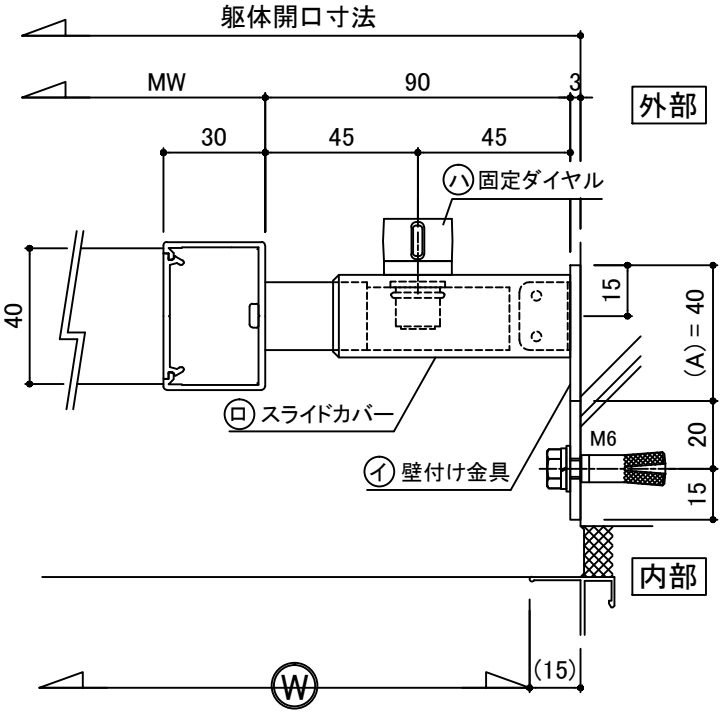

壁付け金具について

1. 本図金具は標準品を示す(A)=40
2. 金具形状は取付場所に合わせ製作します
3. 材質･SUS304 × 3t 加工品

施工手順

1. ㋑壁付け金具を取り付ける
2. ㋺スライドカバーを手摺に通す
3. 位置を合わせ㋺スライドカバーを移動させ㋑壁付け金具に被せる
4. ㋩ダイヤルをねじ込む

完了

着脱方法

ダイヤルを緩めカバーを手摺側にスライドさせて脱着

■ 固定ダイヤル ・・ M10