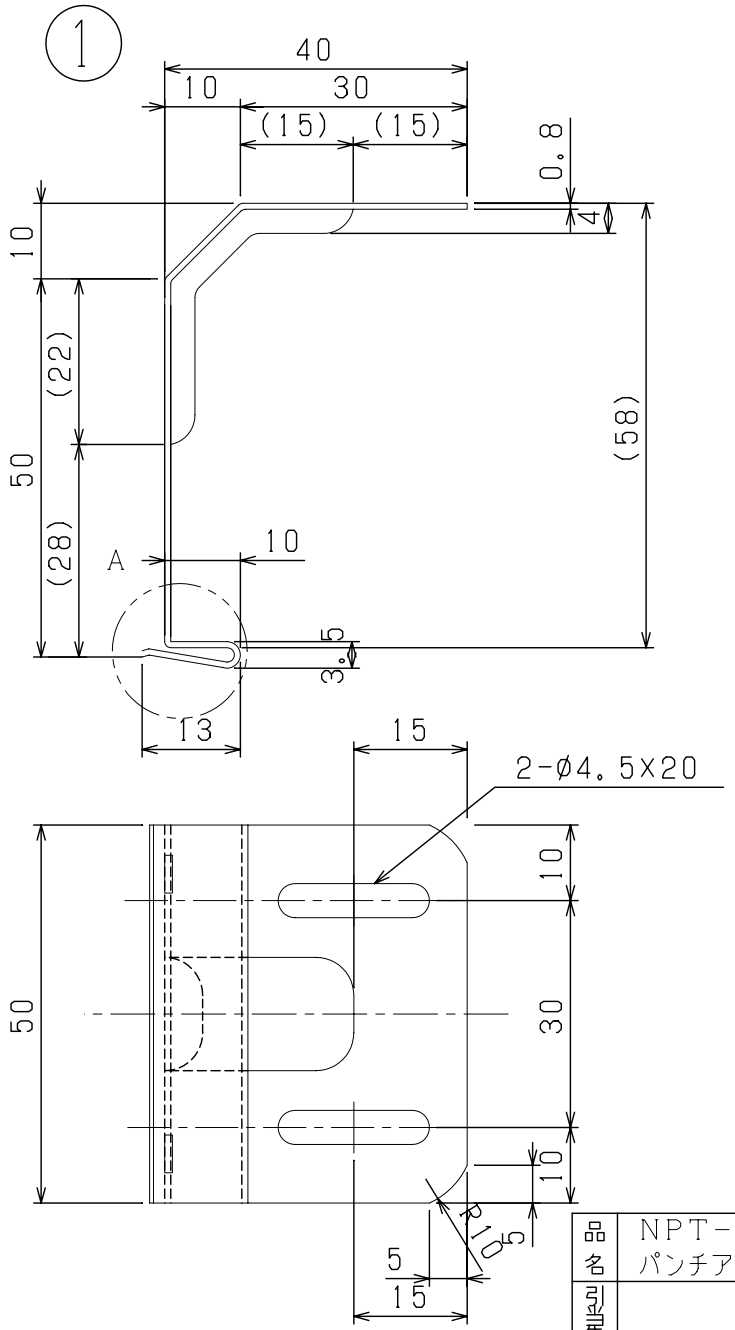

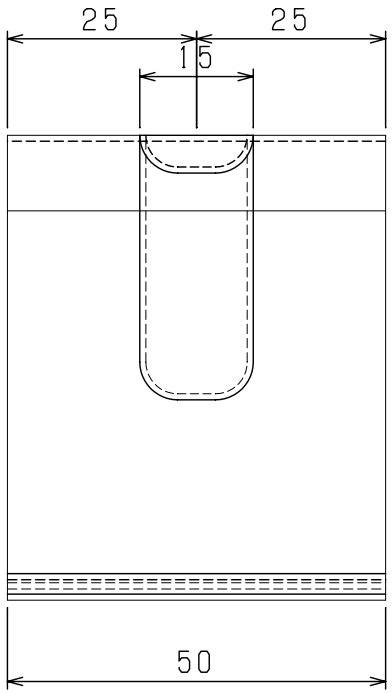

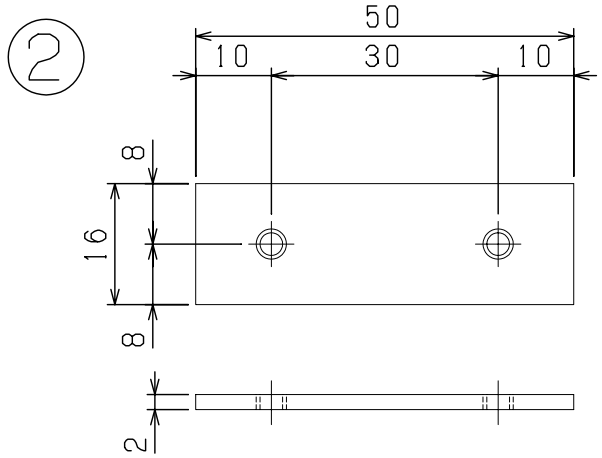

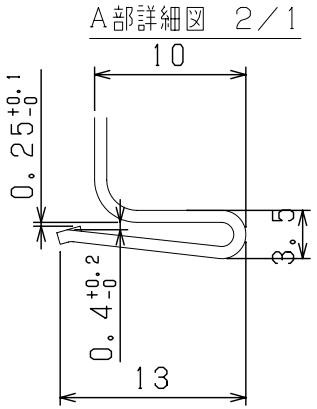

品名	NPT-640 パンチアンカー	尺度	1/1	製図		検図		3	バインドビス	SUS304	2	M4X10
								2	裏 板	SUS304	1	
引当先		日付	13.6.18	図番				1	パンチアンカー	SUS304	1	
								品番	部品名	材質	数量	備考